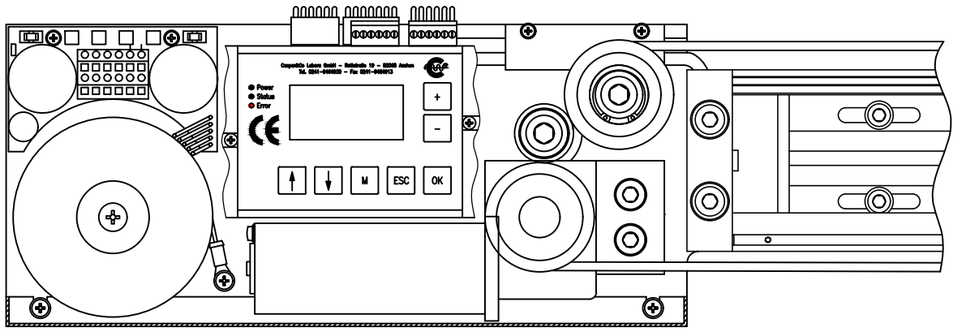
Power
Status
Error
+
–
M
ESC
OK

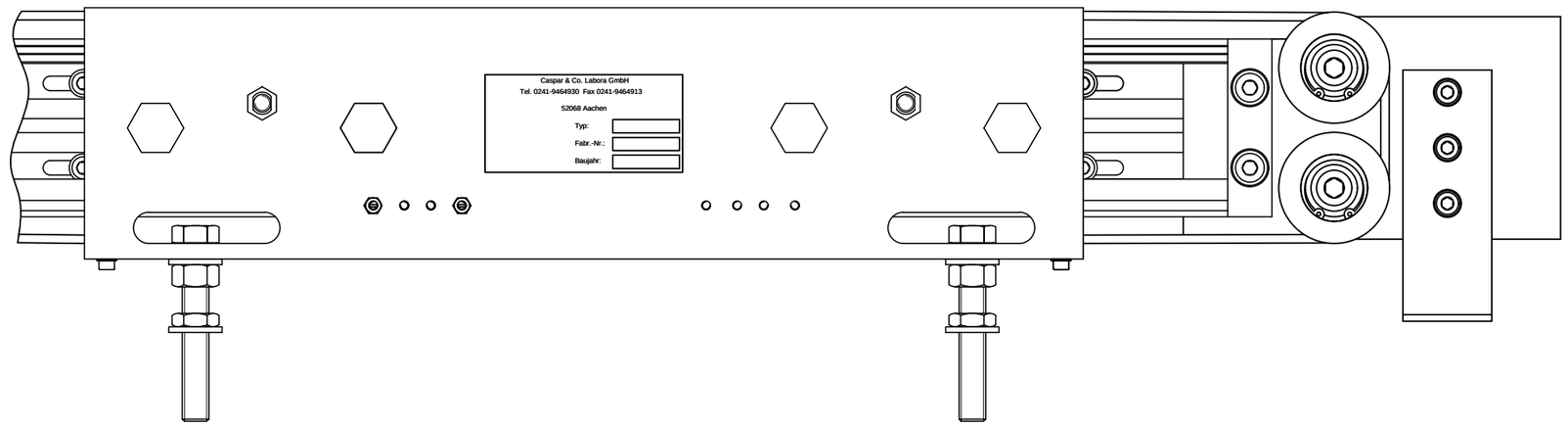
Caspar & Co. Labora GmbH
Tel. 0241-9464930 Fax 0241-9464913
52068 Aachen
Typ:
Fabr.-Nr.:
Baujahr: